VENT A
VENT B
VENT C

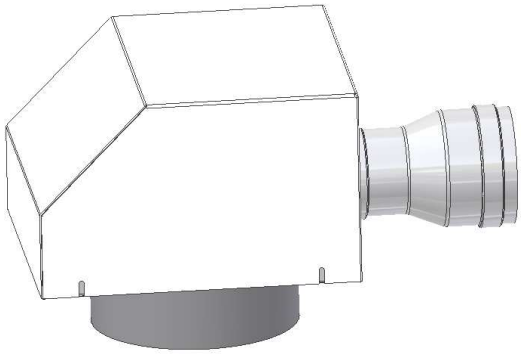

Технический паспорт

Вытяжной отвод продуктов сгорания
К газовым приборам моделей
RMOD 16, 24, 32, 40, 50, 60
BMOD 16, 24, 32, 40,
RAP 16, 24, 32, 40, 50, 60

УВАЖАЕМЫЙ ПОКУПАТЕЛЬ!

Мы благодарим Вас за приобретение газового котла производства RÖDA . Вы стали обладателем высокотехнологичного, экономного и надежного устройства.
Поздравляем!

Убедитесь в комплектности и исправности изделия!

Не удаляйте и не нарушайте надписи на приборе !

Данный документ является руководством по обслуживанию, профилактике и одновременно гарантийным свидетельством. Берегите его!

Просим – в Ваших же интересах - внимательно ознакомиться с содержанием настоящего руководства.

Если Вы будете придерживаться этих рекомендаций, то наша продукция будет служить Вам долго и надежно.

ОГЛАВЛЕНИЕ:

СЕРТИФИКАТЫ 2
ОГЛАВЛЕНИЕ: 2
1. ОБЩЕЕ ОПИСАНИЕ 3
1.1 ОБЕСПЕЧЕНИЕ БЕЗОПАСНОСТИ РАБОТЫ 3
1.2 ЭЛЕКТРИЧЕСКАЯ ЧАСТЬ 3
2. ТЕХНИЧЕСКИЕ ДАННЫЕ: 3
3. МОНТАЖ 4
3.1 РАЗМЕРЫ 4
3.2 ПОДКЛЮЧЕНИЕ ЭЛЕКТРИЧЕСКОЙ ЧАСТИ 5
3.3 СОЕДИНЕНИЕ ТРУБ ДЛЯ ОТВОДА ПРОДУКТОВ СГОРАНИЯ 7
4. ПРОФИЛАКТИКА 7

1. ОБЩЕЕ ОПИСАНИЕ

Устройство предназначено для отвода продуктов сгорания из котлов оснащенных атмосферной газовой горелкой, если нет предусмотренного предписаниями дымохода. Продукты сгорания отводятся наружу трубой Ø80 мм, обеспечивая необходимую тягу с помощью вентилятора.

1.1 ОБЕСПЕЧЕНИЕ БЕЗОПАСНОСТИ РАБОТЫ

Для обеспечения требуемой безопасности работы котла привод вентилятора снабжен блокировкой на случай сбоев в работе. Розжиг котла возможен только при срабатывании прессостата, подключенного к вентилятору. Если давление не достигнет предельного значения включения прессостата независимо от причины, котел остается заблокированным.

1.2 ЭЛЕКТРИЧЕСКАЯ ЧАСТЬ

Устройство не имеет автономного подключения к сети. Включение происходит автоматически от блока управления котлом при напряжении 230BV ~50Гц.
Защита от касания – класса I. Конструкция и кожух прибора обеспечивают требуемую защиту от случайного касания частей, находящихся под напряжением в рабочем состоянии.
Сепень защиты IP 20. Устройство устанавливается только в сухом помещении.
Любые ремонтные или профилактические работы на устройстве разрешены только после отключения электропитания котла.

2. ТЕХНИЧЕСКИЕ ДАННЫЕ:

Вытяжной отвод продуктов сгорания	**Единица измерения**	**VENT A**	**VENT B**	**VENT C**
Напряжение	В/Гц	230/50		
Электрич. мощность	Вт	52		
защита		IP 20		
Класс защиты		I.		
Выходное давление вентилятора	Паскаль	230		
Размер соединения с котлом	Ø [мм	130	150	180
Размер дымоотвода	Ø [мм	80		
Макс. длина дымоотвода	м	6	4	
Вес	Кг	3,1	3,2	
Тип/ мощность котла		RAP 16, RAP 24, RAP 32 RMOD 16, RMOD 24, RMOD 32, BMOD 16, BMOD 24, BMOD 32,	RAP 40 RMOD 40 BMOD 40	RAP 50, RAP 60, RMOD 50, RMOD 60,

3. МОНТАЖ

3.1 РАЗМЕРЫ

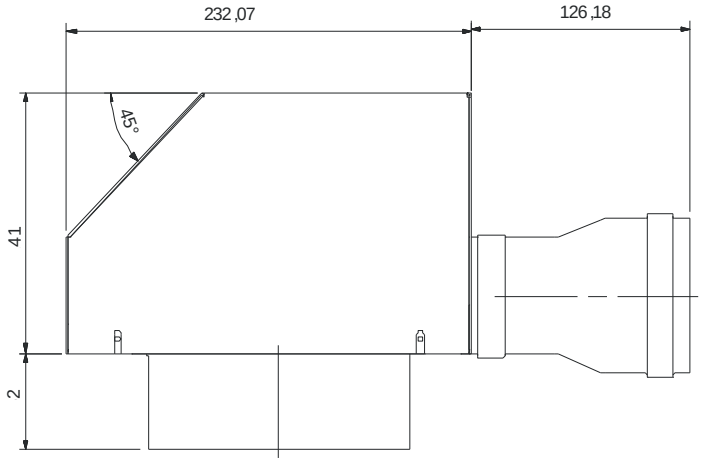

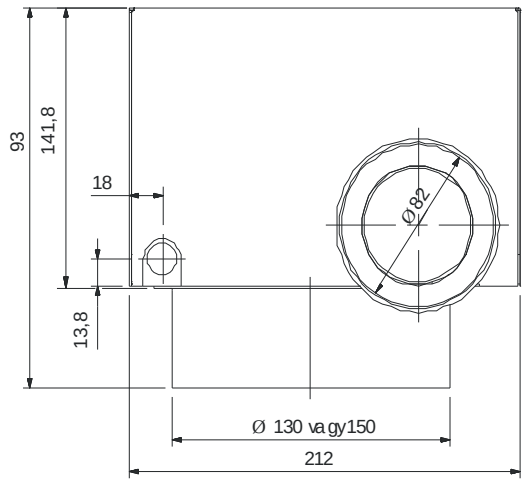

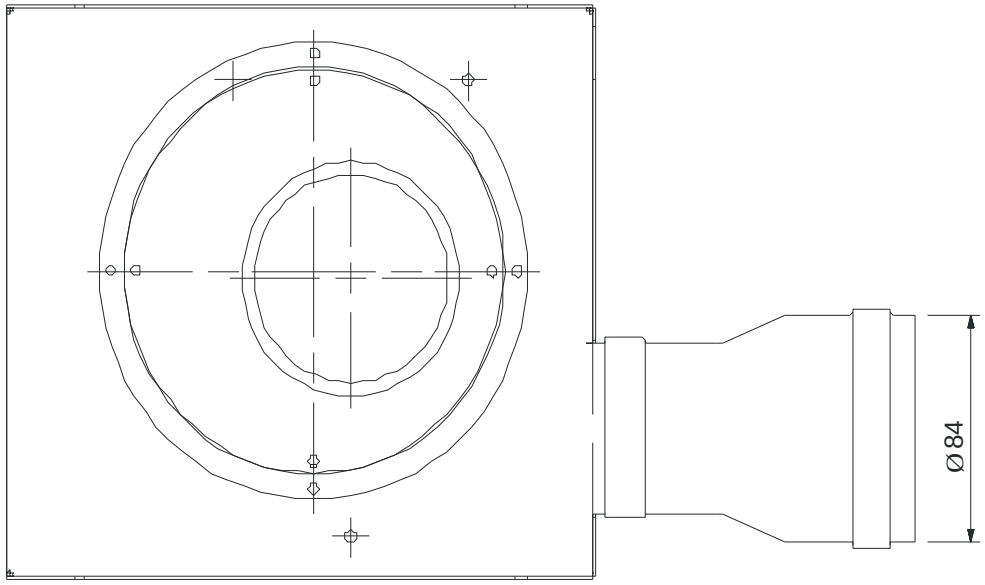

Устройство монтируется в месте отвода продуктов сгорания котла. Подсоединение отсасывающего патрубка (большего диаметра) необходимо произвести в месте отвода продуктов сгорания котла и продвинуть его до упора. Установить требуемое направление трубы можно поворотом назад или в сторону. Для предотвращения разъединения сзади трубу следует закрепить винтом.
К котлам моделей -16, -24, 32 можно подсоединить устройство типа VENT A , с размером соединения Ø130. К котлам модели -40, можно подсоединить устройство типа VENT B, с размером соединения Ø150.
К котлам модели - 50, 60 можно подсоединить устройство типа VENT C, с размером соединения Ø180.

3.2 ПОДКЛЮЧЕНИЕ ЭЛЕКТРИЧЕСКОЙ ЧАСТИ

Электрокабель устройства необходимо подсоединить к серийной клемме котла в зависимости от типа котла, в соответствии со следующими схемами и описанием.

3.2.1 RAP

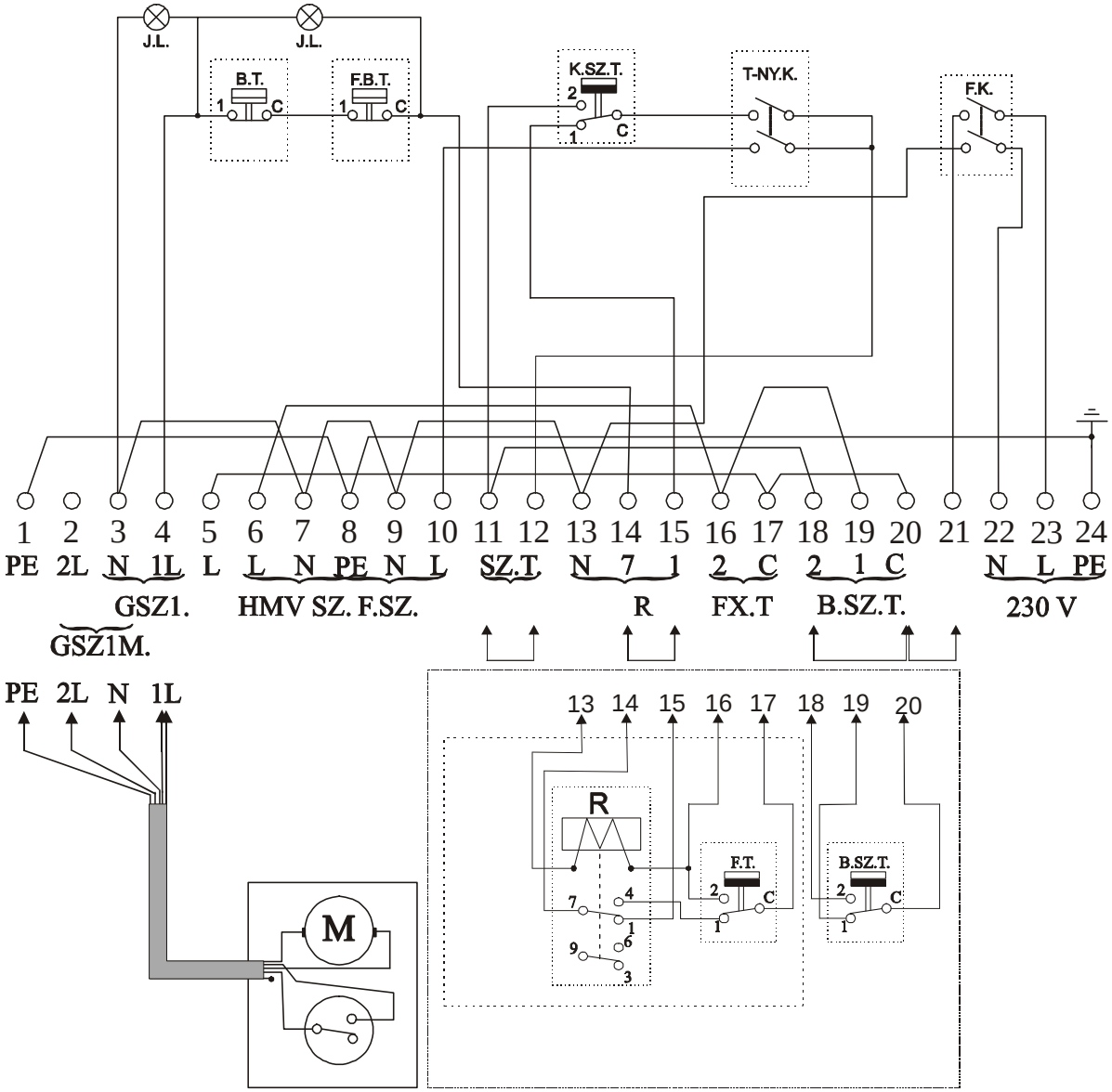

Исходное соединение газового вентиля GSZ1
Новое соединение газового вентиля GSZM

- Отсоединить провод вентиля от клеммы «4»;
- Подсоединить провод вентиля к клемме «2»;
- Подключить вытяжное устройство в соответствии со схемой:
  - Черный провод – клемма «4» (фазовый провод)
  - Синий провод – клемма «3» (нулевой провод)
  - желто-зеленый провод – клемма «1» (провод заземления)
  - Коричневый провод – клемма «4» (фазовый провод)
  - Серый провод – клемма «2» (фазовый провод к управлению вентилем)

3.2.3 **RMOD, BMOD**

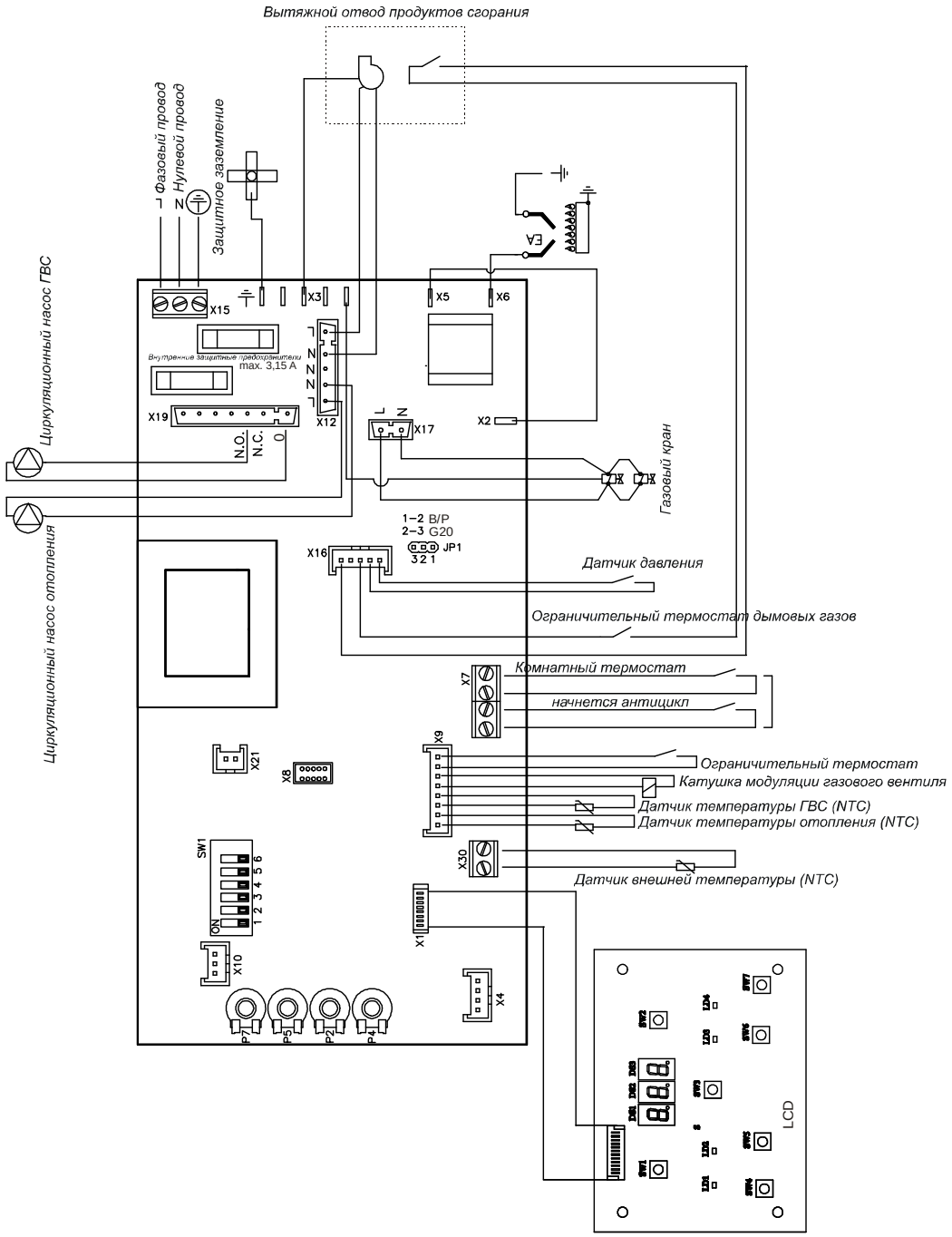

Вставьте соединительный степсель панели управления X 12 к черный проводу кабеля в 1-ый полюс (в противоположную сторону провода насоса), синий провод во 2-ой полюс, а зелёно-жёлтый провод вставьте в подсоеденения заземления в панели управления.

Вытащите из ограничителя дымовых газов один соединительный башмак, и соедините его с коричневым проводом, который находиться в включателе давления. Серый провод вставьте в свободное соединение ограничителя дымовых газов.

3.3 СОЕДИНЕНИЕ ТРУБ ДЛЯ ОТВОДА ПРОДУКТОВ СГОРАНИЯ

Из устройства продукты сгорания выводятся трубой Ø80 мм. Монтаж труб отвода продуктов сгорания меняется в зависимости от способа отвода: либо горизонтально, либо в вертикальном направлении.

- В случае горизонтального отвода труба должна иметь уклон вниз величиной 3-5%.
- В случае вертикального отвода, в место первого колена, для защиты прибора следует установить сифон для отвода конденсата.

Максимальная длина труб будет сокращена при дополнительных изменениях направления.

Данные сокращения:

- колено 90°	1 м
- колено 45°	0,5 м
- Сифон для конденсата	1,2 м
- «Т» образный фитинг	1,2 м
- решетка от птиц	0,3 м

При этом не надо учитывать один переходник 60/80 и одно колено 90°.

1 – VENT A, VENT B и VENT C
2 – труба 80 мм
3 – Защитная решетка от птиц
4 – 90° - колено 80 мм
5 – съемник конденсата
Сборка трубопровода и его элементов:

Один конец каждого элемента оснащен расширенной гильзой, куда нужно установить до упора конец следующего элемента. Для облегчения соединения уплотнительное кольцо в гильзе нужно смазать тонким слоем жира или вазелина. Трубу можно укоротить отрезанием, закруглив острые края трубы, чтобы не повредить уплотнение.

Для монтажа защитной решетки конец последнего трубчатого элемента необходимо отрезать на расстоянии не менее 25 см от поверхности стены (здесь расширительная гильза не нужна) и после обработки острых краев надвинуть решетку так, чтобы конец трубы не доходил до выводных отверстий и закрепить ее пластинчатым винтом или заклепкой.

4. ПРОФИЛАКТИКА

В процессе периодической профилактики котла следует проверить также и состояние вентилятора, его чистоту, а возможные отложения пыли и другие загрязнения удалить щеткой.
Проведение других профилактических работ устройства не требуется.

Очистка кожуха: очистка кожуха мокрой тряпкой возможна при отключении электропитания котла.

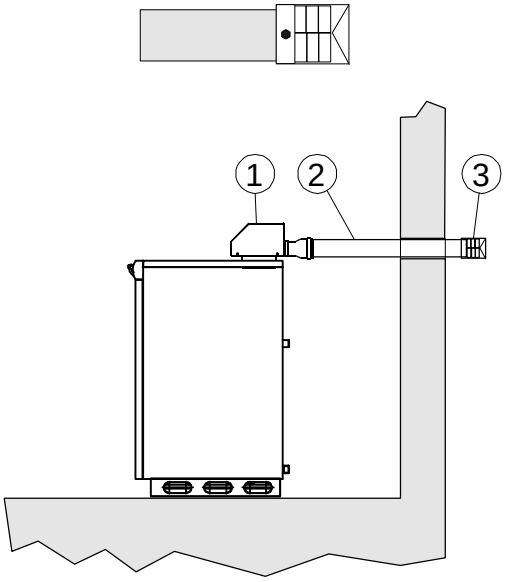

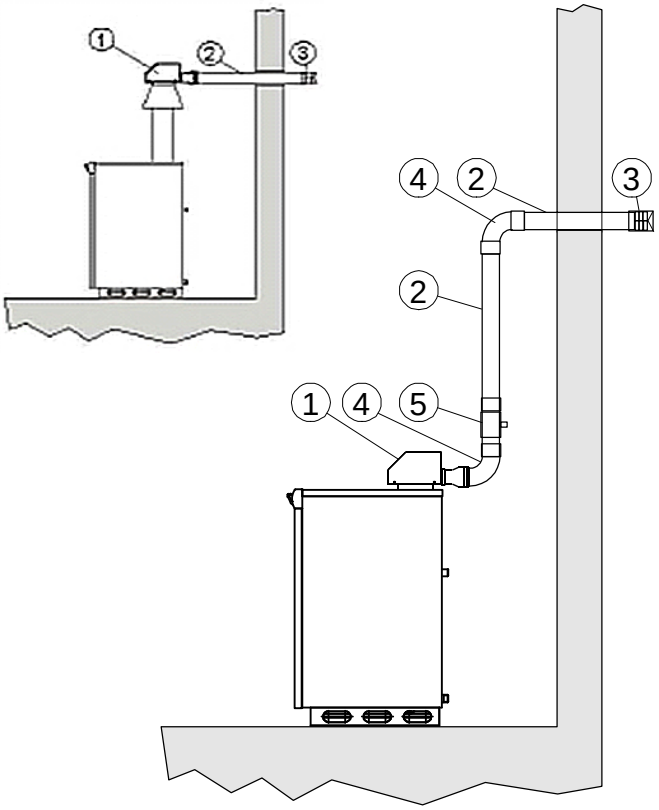

Произведено для компании

RÖDA Germany

Адрес производственных мощностей:
Rexnova S.r.l. via Statale, 82 25010 Ponte S.Marco (BS) ITALY